Global engineering –
Trusted solutions

B E D I E N U N G S A N W E I S U N G

PT - Strahlmitteldosierventil

Clemco
International GmbH

Carl-Zeiss-Straße 21
83052 Bruckmühl
Germany

Tel.: +49 (0) 8062 – 90080
Mail: info@clemco.de
Web: www.clemco-international.com

Revision: 01.2015

INHALTSVERZEICHNIS

1 Geltungsbereich 3

2 Anwendungsbereich und Einschränkungen 3

3 Beschreibung der Ausrüstung und Ersatzteilliste 3

4 Betreiben 5

5 Austausch der Verschleißteile 6

6 Wartung 7

1 Geltungsbereich

- Betrieb und die Instandhaltung des PT- STRAHLMITTELDOSIERVENTILS.

2 Anwendungsbereich und Einschränkungen

-Arbeitsdruck: 5,5 bis 12 bar

-Einsatzgebiet: Strahlmitteldosierung

-Strahlmittel. verschiedene herkömmliche Arten z. B. Stahlkies, Korund, Schlacke, Glas

3 Beschreibung der Ausrüstung und Ersatzteilliste

Siehe Bild 1

Pos. Nr.	Beschreibung	Art. Nr.:
ohne	PT - VENTIL KOMPLETT	90378D
1	PT - STERNGRIFF	100460
2	PT - ZYLINDERDECKEL	100461
3	PT- KOLBENDICHTUNG	100462
4	PT - FEDER	100463
4a	PT-FEDER II	24327D
5	PT - MUTTER	03511I
6	PT - MANSCHETTENDICHTUNG	90392D
7	PT - KOLBEN	100465
8	PT – DOSIERSTÖSSEL (nicht einzeln lieferbar)	
9	PT - GRUNDKÖRPER	100466
9a	REDUZIERNIPPEL ¼“ – 1/8“	01962D
10	PT - DECKELDICHTUNG	90393D
11	PT - DOSIERHÜLSE (nicht einzeln lieferbar)	
12	PT - ROHRHALTER	100470
13	PT - SCHRAUBEN	100471
15	PT - HÜLSEN O - RING	90408D
16	SCHEIBE FÜR POS. 13	03216
17	PT - ROHR 1 1/4”-1 ½“	24231D
18	CFT-1 ½“ (nicht dargestellt)	24232D
	PT – DOSIEREINHEIT KOMPLETT - bestehend aus Pos. 19 bis 22	100467
19	PT - HÜLSENDICHTUNG	100468
20	PT - HÜLSENEINSATZ	100469
21	PT - O - RING	100513
22	PT – Stößel + Hülse (Paar)	S24294D

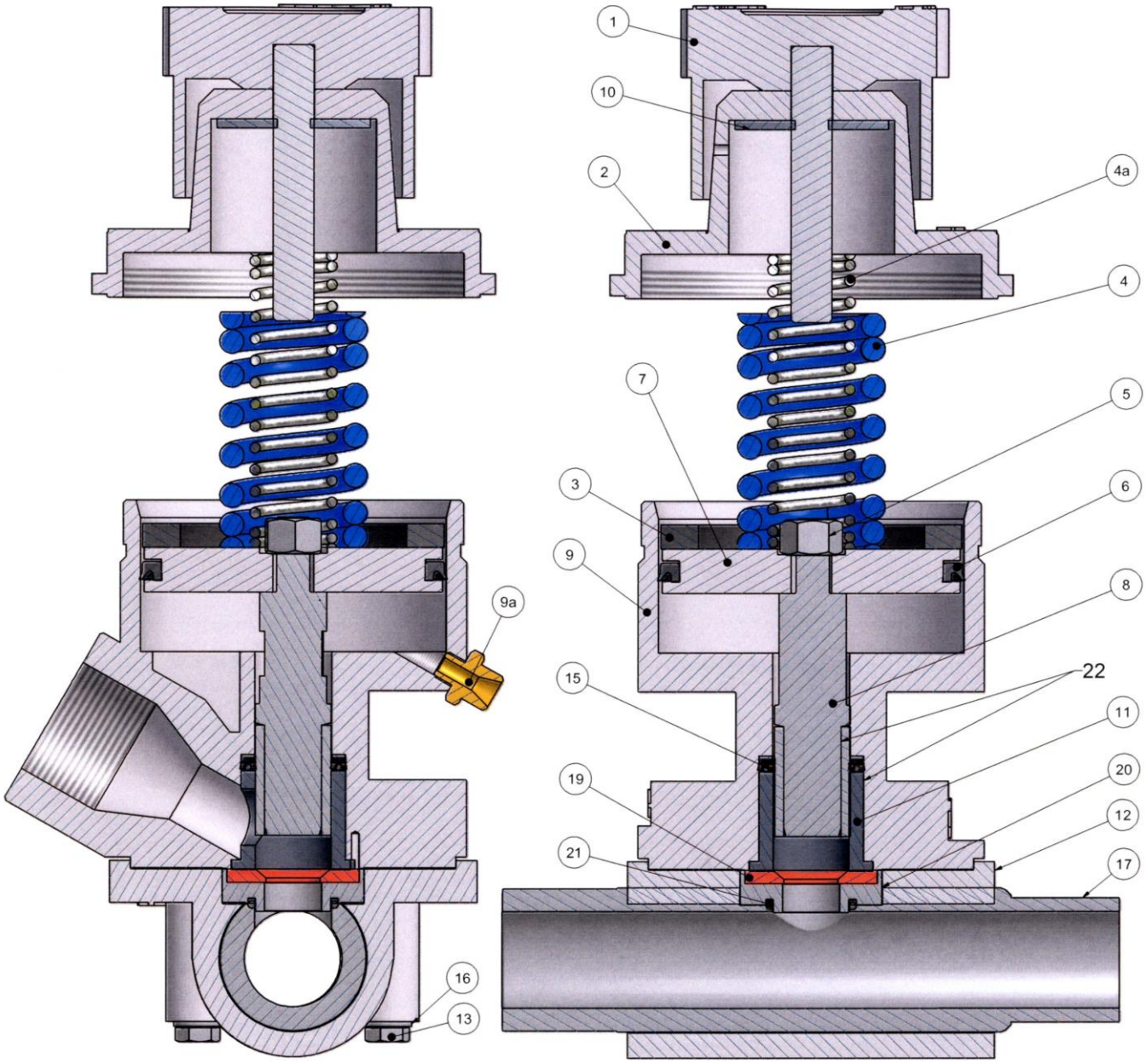

BILD 1

4 Betreiben

- Nur im Zusammenhang mit einem Strahlgerät möglich
- Beispiel : siehe Bild 2

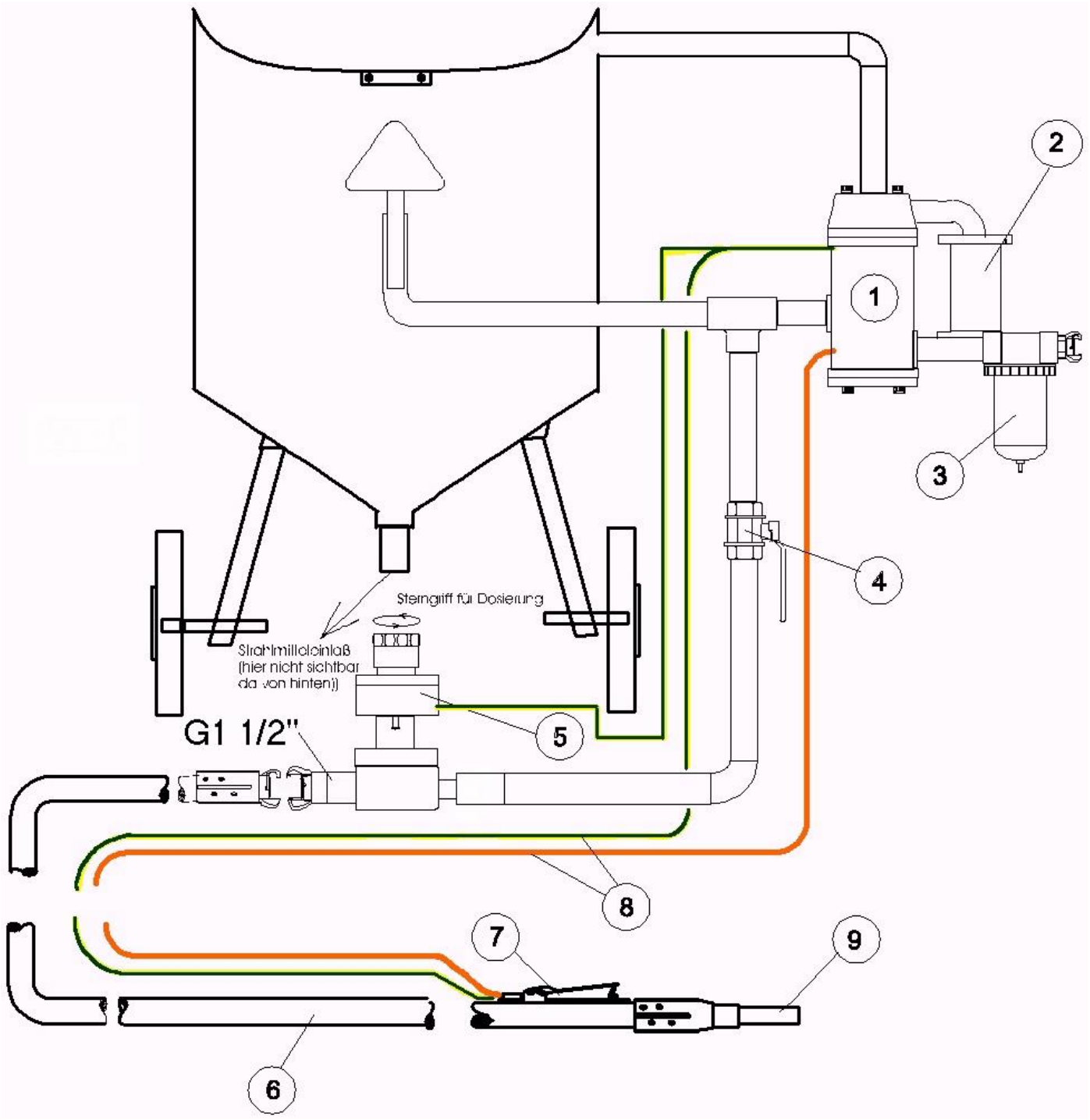

Bild 2

- Inbetriebnahme: Bedienungsanleitung des Strahlgerätes beachten.

- Öffnen / Schließen : Durch Unterdrucksetzen (Öffnen) und Entlüften (Schließen) mittels des Handhebels (Pos.7 - Bild 2)

- Manuelle Dosierung - siehe Bild 3 und 4

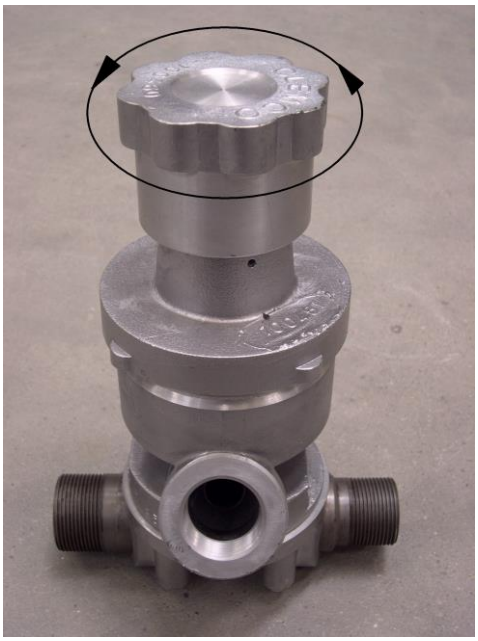	
Bild 3: nach links ➔ Durchfluss größer	Bild 4: nach rechts ➔ Durchfluss kleiner
Änderung der Dosierung nicht während des Strahlens!	

5 Austausch der Verschleißteile

Folgenden Arbeitsgänge sind zu beachten:

Arbeits-schritt	**Was ist zu tun**		**Bemerkung**
1	Grundkörper (Pos.9) vom Zylinderdeckel (Pos.2) abschrauben		Federn (Pos.4 und 4a) und Kolbendichtung (Pos.3) werden auch lose
2	PT – Mutter (Pos.5) abschrauben		Zugang zu: -PT – Kolben (Pos.7) und Manschettendichtung (Pos.6) -PT – Dosierstößel (Pos.8)
3	4 Schrauben (Pos.13) lösen		Zugang zu: -PT – Rohr (Pos.17) -PT – Dosierhülse (Pos.11) -PT – Hülsendichtung (Pos.19) -PT - O-Ring (Pos.21) -PT – Hülseneinsatz (Pos.20) -PT - Hülsen O-Ring (Pos.15)

Die Montage des Ventils erfolgt in umgekehrter Reihenfolge.

Bemerkung
Teile des Ventiles können auch im eingebauten Zustand am Kessel gewechselt werden.

6 Wartung

Strahlgeräte sind einem starken Verschleiß unterworfen. Sicherheit und hoher Wirkungsgrad werden nur bei regelmäßiger Wartung gewährleistet. Verschleiß ist von vielen Faktoren abhängig. (z.B. Strahlmittel, Arbeitsdruck etc.).

Täglich auszuführende Arbeiten:

Überprüfen: - Dichtheit
- sichtbare Schäden
. - richtige Dosierung.